СТИМЭКС

Комфортная среда
Классика БЕТА

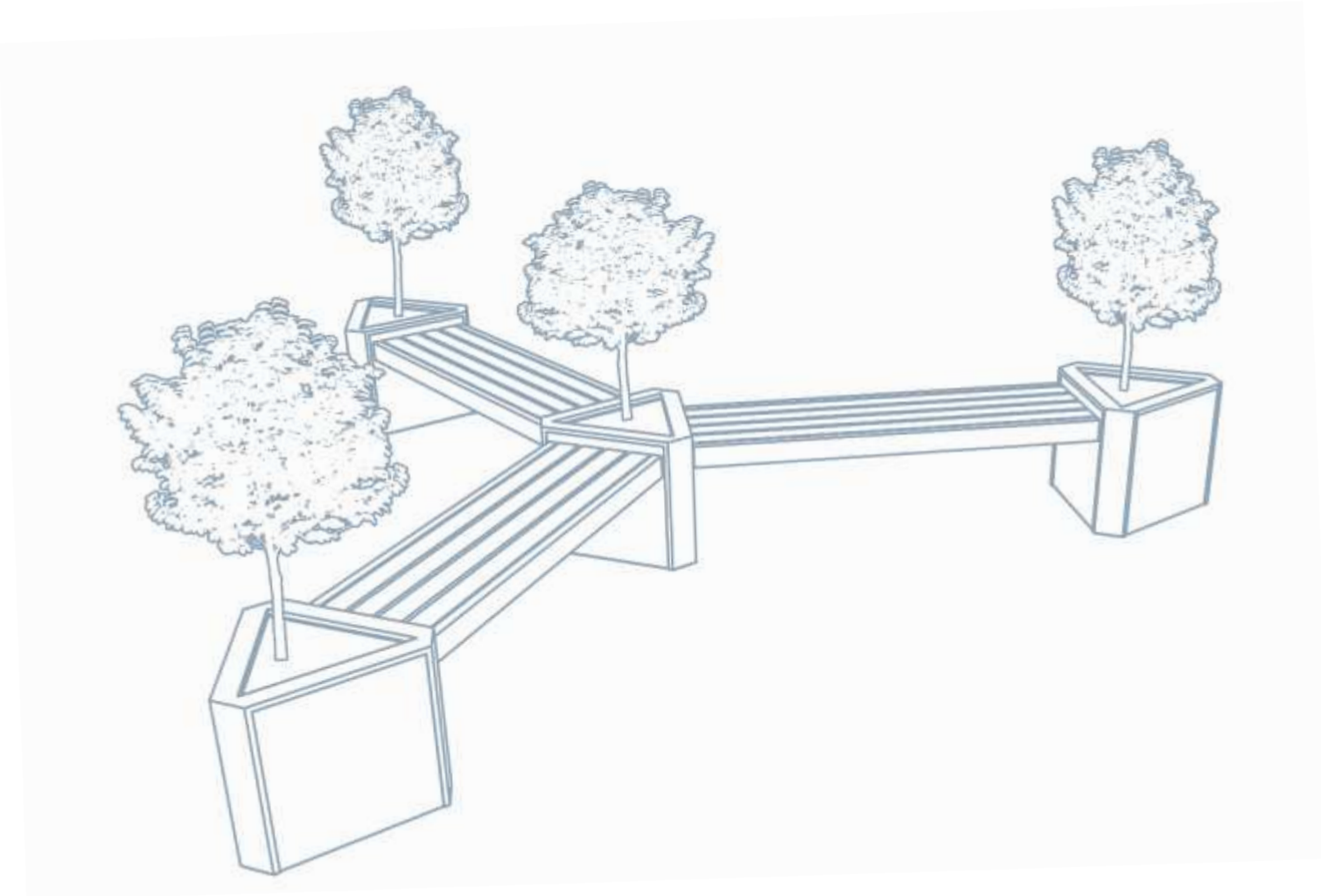

Красноярск
Россия

КЛАССИКА БЕТА

Коллекция изделий с боковинами из декоративного композитного камня

β

О КОЛЛЕКЦИИ

В рамках проекта реновации наших классических моделей мы представляем новую коллекцию уличной мебели «Классика БЕТА». Она отличается использованием новой технологии в производстве боковин МАФ (покрытие – имитация поверхности фактуры природного камня).

Эти изделия – экономичный способ решения вопросов благоустройства – состоят из элементов высокого качества. За счет применения современных материалов и форм, они отлично вписываются в любую архитектурную среду и природный ландшафт.

Профессионализм нашей команды и отлаженные технологические процессы производства позволяют в короткие сроки выпускать МАФ для благоустройства объектов любого уровня: от дворовых территорий до тематических парков, создание которых проводится в рамках Федерального проекта «ФОРМИРОВАНИЕ КОМФОРТНОЙ ГОРОДСКОЙ СРЕДЫ».

СОСТАВ КОЛЛЕКЦИИ

Скамейки 4
Диваны 8
Урны для мусора 10
Вазоны 12
Велопарковки 16
Комплекты изделий.....18

ОСОБЕННОСТИ

В нашей новой коллекции применяется композит с гранитной и мраморной крошкой в лицевом слое изделия — ДКК (декоративный композитный камень). Такое сочетание наделяет поверхность блеском и приятной шероховатостью, вместе с тем обеспечивая повышенную климатическую и вандалоустойчивость.

В отделке нашей мебели мы используем как натуральное дерево, так и ДПК — древесно-полимерный композит. Этот материал не впитывает воду, не деформируется со временем, не выгорает на свету, морозоустойчив, значительно более прост в уходе, чем древесина.

В палитре изделий представлены все оттенки натурального камня, чтобы создавать индивидуальные изделия для самых разных городских пространств.

Бруски из дерева окрашены качественными пропитками и маслами.

ДКК

МОНОЦВЕТ
Равномерный окрас

ТЕРРАКОТ
Благородный градиент

НАТУРАЛЬНЫЙ
Природные цвета

СТОУНМИКС
Глянцевая каменная крошка

МЕТАЛЛ

ГЛЯНЕЦ МОНОЦВЕТ
Любой цвет по RAL

АНТИК
Порошковая окраска

ЦИНК

ШИРОКАЯ ЦВЕТОВАЯ ПАЛИТРА

КОМПОЗИТНЫЙ КАМЕНЬ

КРАСНЫЙ · ОРАНЖЕВЫЙ · ЖЁЛТЫЙ · ЗЕЛЁНЫЙ · КОРИЧНЕВЫЙ

КАИР · САВАННА · ОСЕНЬ · КЛИНКЕР · АНТРАЦИТ

КЛЁН · ЗАМОК · ХАСКИ

СТЕПНЯК · ДОЛОМИТ · ГАББРО · ШУНГИТ · ПЛИТНЯК

ЧЕРНЫЙ · ТЁМНО-СЕРЫЙ · СОЛЬ-ПЕРЕЦ · БЕЛЫЙ

МОНОЦВЕТ

Рельефная матовая фактура «гранит» и равномерная окраска поверхности

ТЕРРАКОТ

Смесь, окрашенная в цвета-компаньоны. Глубокие янтарные и приглушенные красные тона, плавно перетекая друг в друга, создают необычайные по красоте текстуры поверхности.

НАТУРАЛЬНЫЙ

Популярные оттенки камней и мелкозернистая фактура, имитирующая природную поверхность.

СТОУНМИКС

Смесовые сочетания гранитной крошки контрастных монохромных цветов.

МЕТАЛЛ

RAL1014 · RAL9010 · RAL7040 · RAL7031 · RAL9005

ЦИНК · АНТИК-СЕРЕБРО · АНТИК-СЕРЫЙ · АНТИК-БРОНЗА · АНТИК-МЕДЬ

Мы предлагаем возможность покраски металлических элементов в любой цвет по шкале RAL. При этом текстура поверхности также может быть подобрана под требования заказчика: от глянцевой до матовой, от мелкозернистой до текстуры «Антик».

ДПК

БЕЖ-ЛОЩЕНИЕ · КОФЕ · БЕЖ

Древесно-полимерный композит может иметь текстуру дерева или матовую поверхность.
МАФ с использованием ДПК прослужат дольше, чем с обычной древесиной.

КЛАССИКА БЕТА

СКАМЕЙКИ

С701

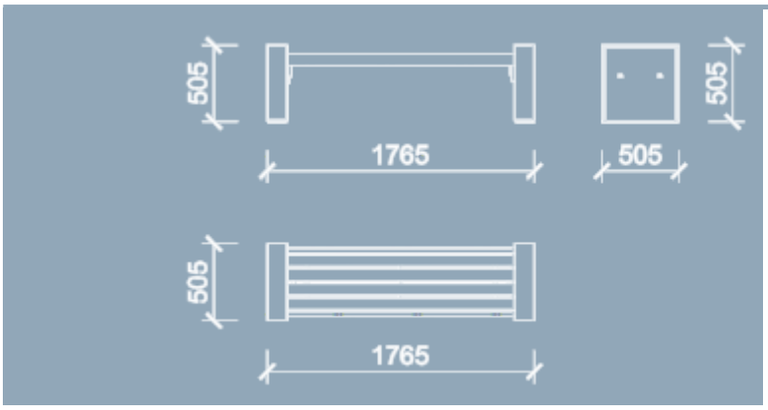

ДКК - «Степняк», металл - RAL1004,
брусок - ДПК «Беж»

Примеры других цветовых решений

ДКК - «Коричневый гранит», металл -
«Антик коричневый», брусок - ДПК «Кофе»

ДКК - «Шунгит», металл - «Антик
серый», брусок - дерево «Сосна»

ДКК - «Стоунмикс Соль/перец», металл -
RAL7004, брусок - ДПК «Кофе»

С702

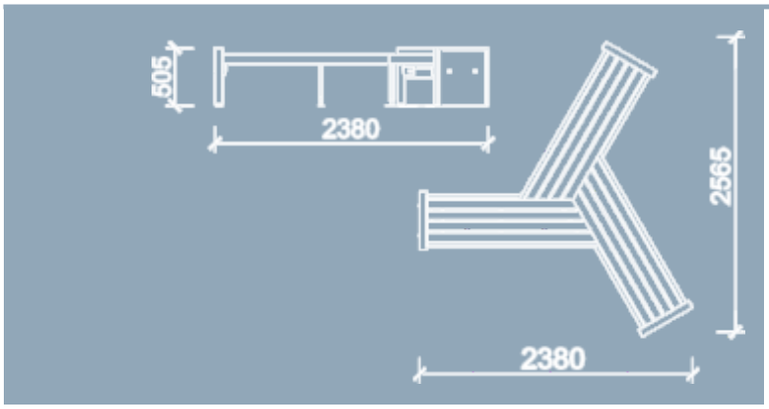

ДКК - «Стоунмикс белый»,
металл - цинк,
брусок - дерево «Сосна»

Примеры других цветовых решений

ДКК - терракот «Осень», металл -
«Антик медь», брусок - ДПК «Беж»

ДКК - «Плитняк», металл - «Антик
медь», брусок - ДПК «Беж»

ДКК - «Доломит», металл -
черный глянец, брусок - ДПК «Кофе»

СКАМЕЙКИ

С703

ДКК - «Доломит», металл - RAL7015, брусок - ДПК «Беж»

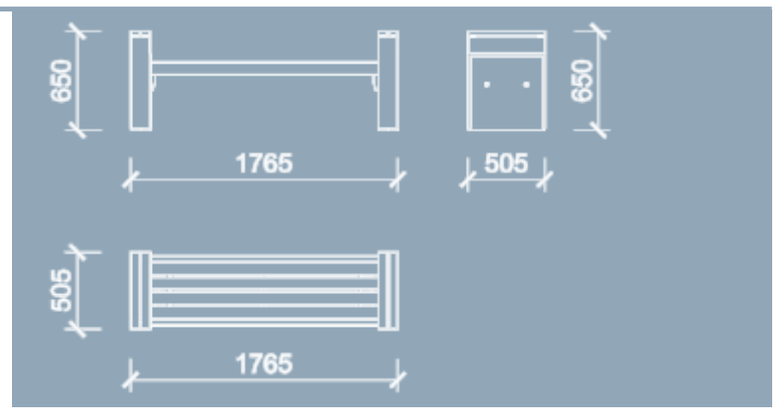

ТБ703

ДКК - «Стоунмикс серый», металл - RAL7004, брусок - ДПК «Кофе»

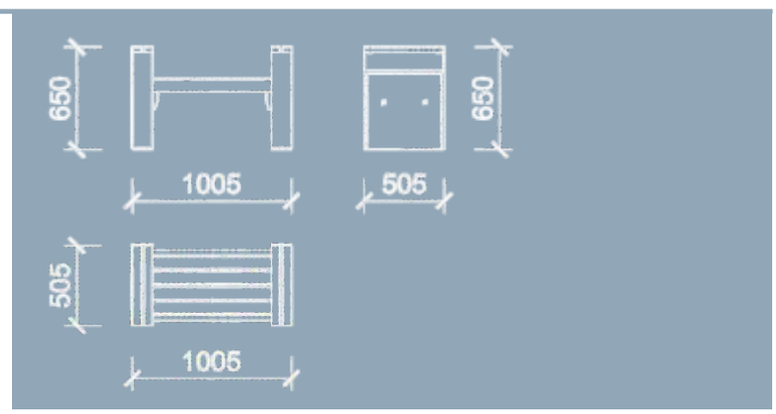

С704

ДКК - «Антрацит», металл - черный глянец, брусок - ДПК «Беж»

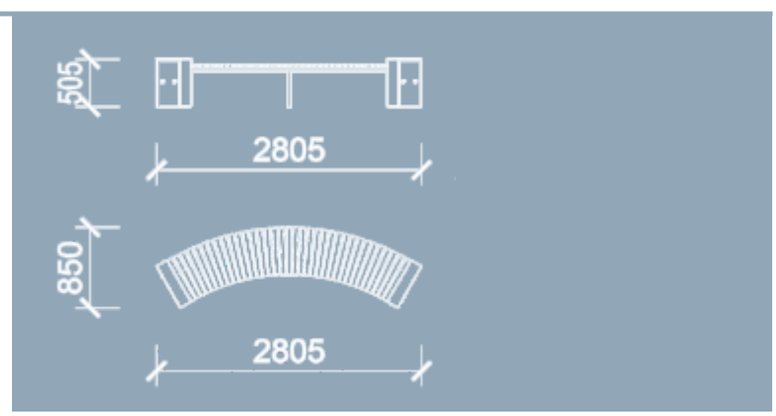

Примеры других цветовых решений

ДКК - «Осень», металл - «Антик медь», брусок - дерево «Сосна»

ДКК - «Степняк», металл - RAL1014, брусок - ДПК «Беж»

ДКК - «Стоунмикс Соль/перец», металл - RAL7004, брусок - ДПК «Кофе»

C707

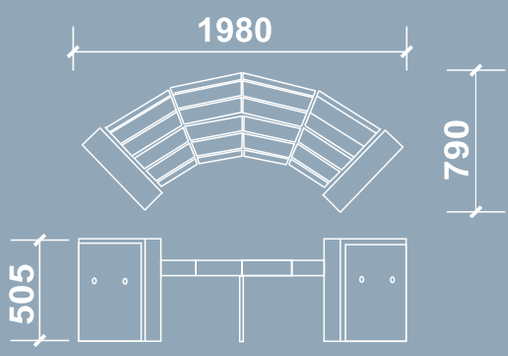

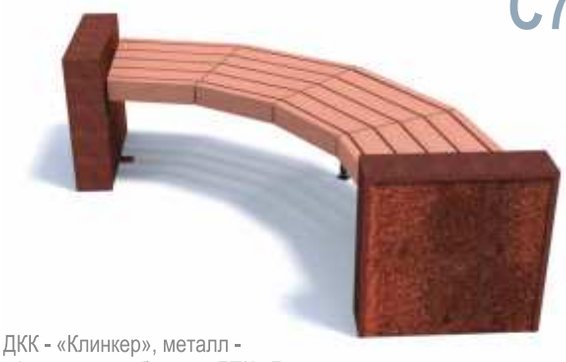

ДКК - «Клинкер», металл - «Антик медь», брусок - ДПК «Беж»

Примеры других цветовых решений

ДКК - «Саванна», металл - RAL7015, брусок - дерево «Сосна»

ДКК - «Плитняк», металл - RAL3007, брусок - ДПК «Кофе»

ДКК - «Шунгит», металл - RAL7004, брусок - дерево «Белый»

C708

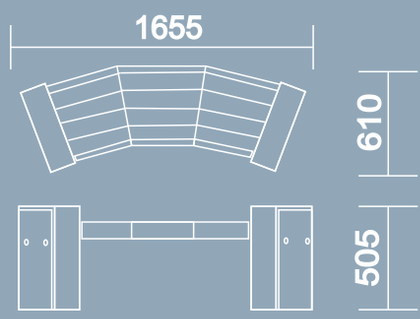

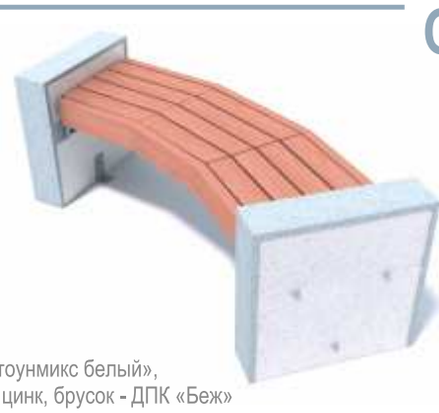

ДКК - «Стоунмикс белый», металл - цинк, брусок - ДПК «Беж»

ДИВАНЫ

Д702

ДКК - «Габбро», металл - RAL7015, брусок - ДПК «Кофе»

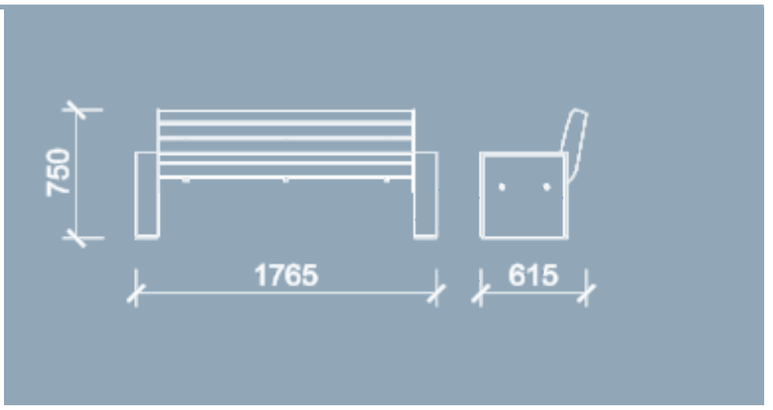

Примеры других цветовых решений

ДКК - «Осень», металл - «Антик медь», брусок - ДПК «Беж»

ДКК - «Желтый», металл - RAL8001, брусок -дерево «Сосна»

ДКК - «Зеленый», металл - RAL7021, брусок - ДПК «Кофе»

ДИВАНЫ

Д703

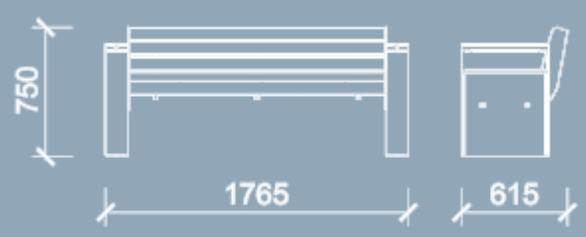

ДКК - «Стоунмикс Соль/Перец», металл - RAL7004, брусок - ДПК «Беж»

Примеры других цветовых решений

ДКК - «Стоунмикс Темно-серый», металл - RAL7015, брусок - ДПК «Беж»

ДКК - «Саванна», металл - «Антик бронза», брусок - дерево «Дуб»

ДКК - «Габбро», металл - RAL7021, брусок - ДПК «Кофе»

СТ702

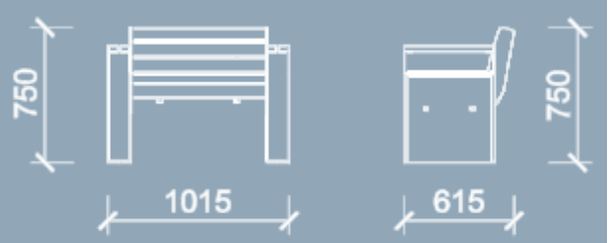

ДКК - «Шунгит», металл - RAL7046, брусок - ДПК «Беж»

СТ703

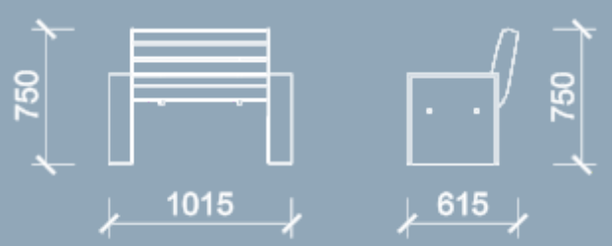

ДКК - «Клинкер», металл - RAL3007, брусок - ДПК «Кофе»

КЛАССИКА БЕТА

УРНЫ ДЛЯ МУСОРА

У702

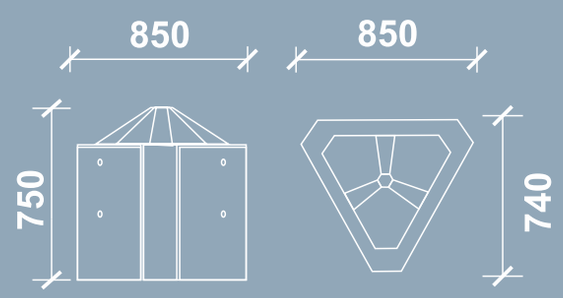

ДКК - «Доломит»,
металл - «Антик старое серебро»

У703

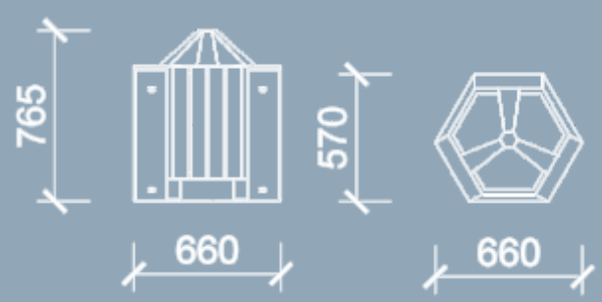

ДКК - «Стоунмикс Соль/Перец»,
металл - RAL7015, брусок - ДПК «Кофе»

У704

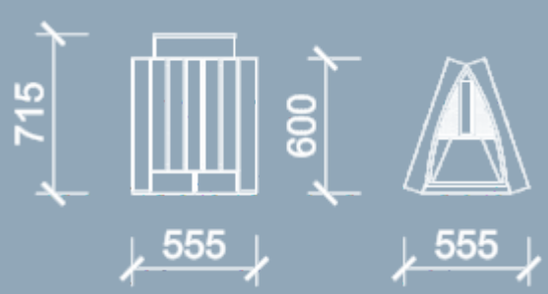

ДКК - «Антрацит»,
металл - черный глянец, брусок - ДПК «Кофе»

У705

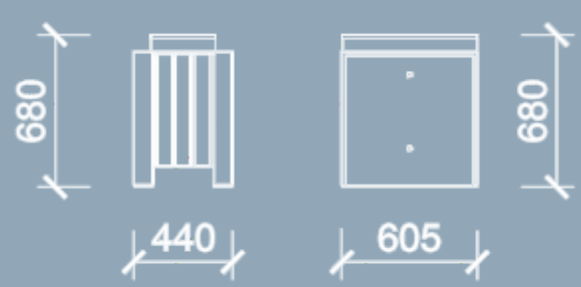

ДКК - «Степняк»,
металл - RAL7046, брусок - ДПК «Беж»

КЛАССИКА БЕТА

ВАЗОНЫ

П702

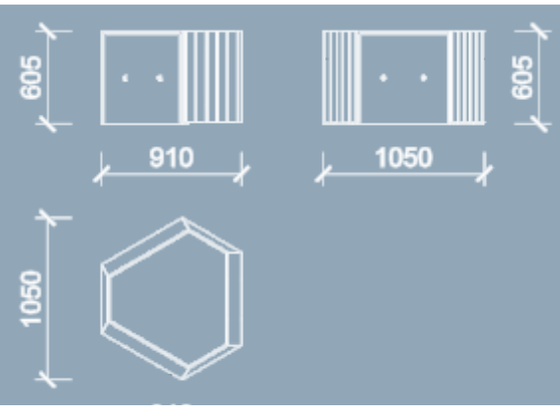

ДКК - «Степняк», металл - RAL1004,
брусок - ДПК «Беж»

Примеры других цветовых решений

ДКК - «Коричневый гранит», металл - «Антик коричневый», брусок - ДПК «Кофе»

ДКК - «Шунгит», металл - «Антик серый», брусок - дерево «Сосна»

ДКК - «Стоунмикс Соль/перец», металл - RAL7004, брусок - ДПК «Кофе»

П703

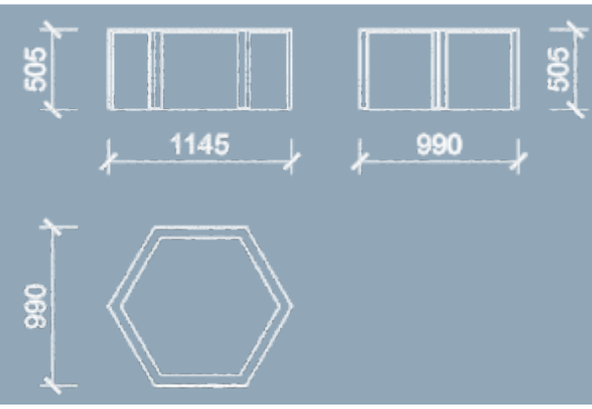

ДКК - «Стоунмикс белый»,
металл - цинк,
брусок - дерево «Сосна»

П704

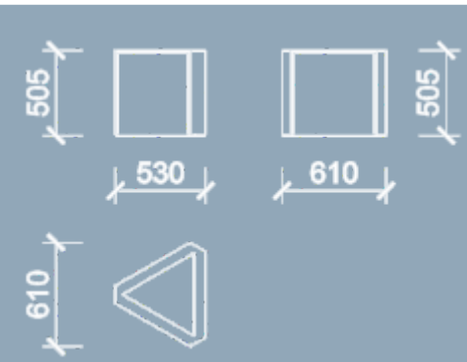

ДКК - «Стоунмикс белый»,
металл - цинк,
брусок - дерево «Сосна»

ВАЗОНЫ

П705

ДКК - «Габбро», металл - RAL7015, брусок - ДПК «Кофе»

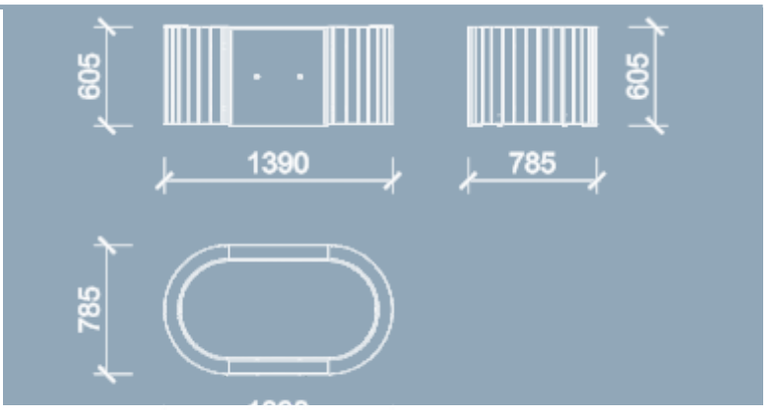

Примеры других цветовых решений

ДКК - «Осень», металл - «Антик медь», брусок - ДПК «Беж»

ДКК - «Желтый», металл - RAL8001, брусок -дерево «Сосна»

ДКК - «Зеленый», металл - RAL7021, брусок - ДПК «Кофе»

ВАЗОНЫ

П706

ДКК - «Степняк», металл - RAL1004,
брусок - ДПК «Беж»

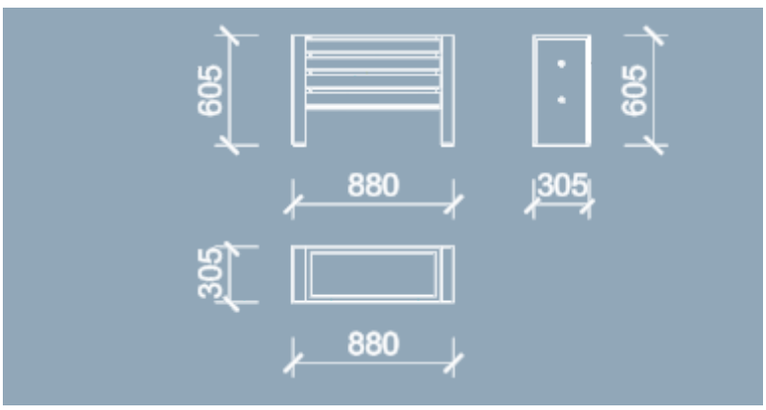

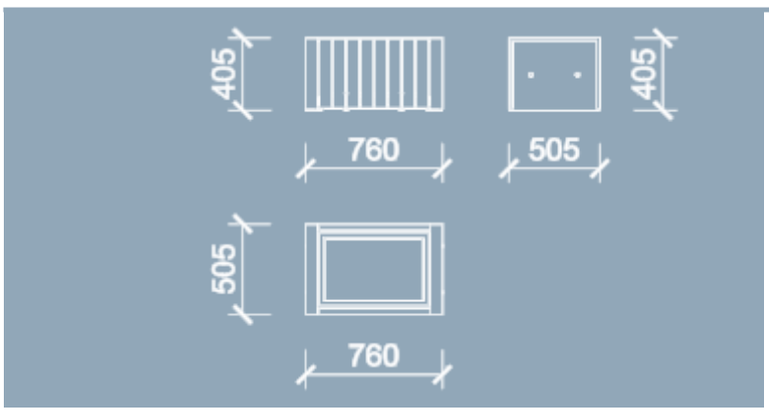

П707

ДКК - «Клинкер»,
металл - RAL8001, брусок - ДПК «Беж»

Примеры других цветовых решений

ДКК - «Зеленый», металл -
RAL7015, брусок - дерево «Белый»

ДКК - «Стоунмикс Соль/Перец»,
металл - RAL8001, брусок - ДПК «Беж»

ДКК - «Шунгит», металл -
RAL7015, брусок - ДПК «Кофе»

КЛАССИКА БЕТА

ВЕЛОПАРКОВКИ

B701

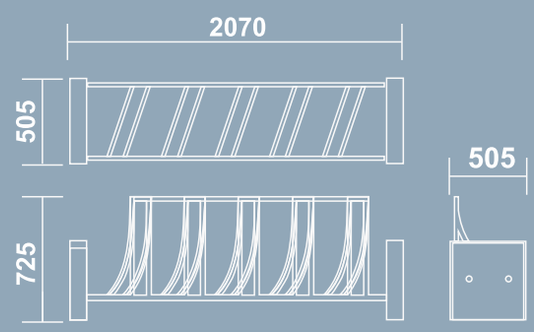

ДКК - «Стоунмикс Белый», металл - RAL7040

Примеры других цветовых решений

ДКК - «Стоунмикс Черный»,
металл - черный глянец

ДКК - «Степняк», металл - RAL8001

ДКК - «Осень», металл - «Антик бронза»

B702

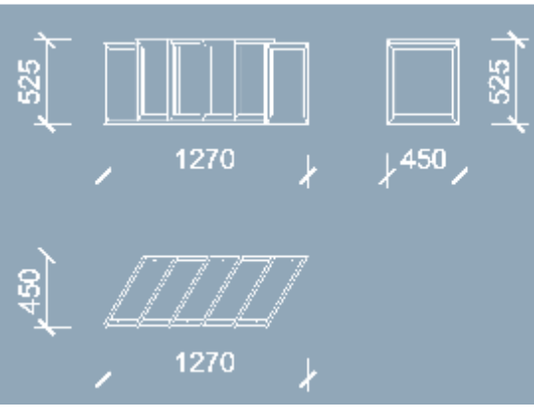

Металл - RAL7015,
может быть боковиной скамьи, дивана, вазона.

B703

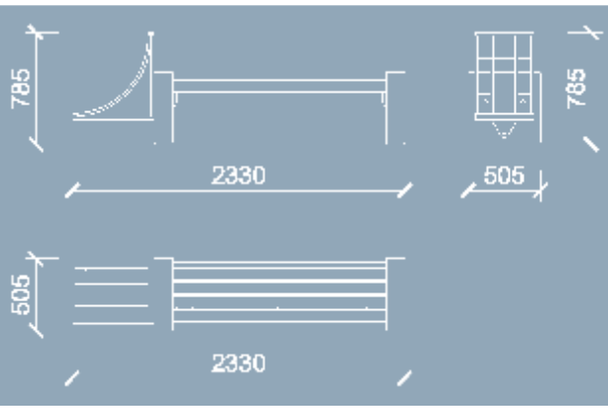

Металл - RAL7015,
крепится на боковину скамьи, дивана, вазона

КЛАССИКА БЕТА

КОМПЛЕКТЫ

В коллекции «Классика Бета» используются унифицированные опорные модули из ДКК. Благодаря этому изделия коллекции легко составляются в разнообразные композиции.

Из чуть более десятка стандартных элементов можно выстроить множество своих — «авторских» — вариантов комплектации мебельных групп. Собранные индивидуально, для определенного городского пространства, они позволяют создать визуально гармоничную среду.

С704 + П703

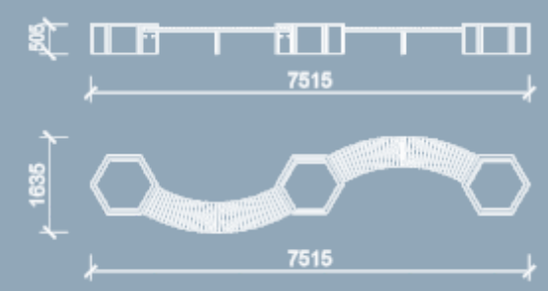

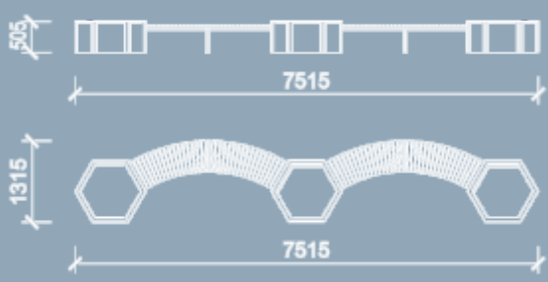

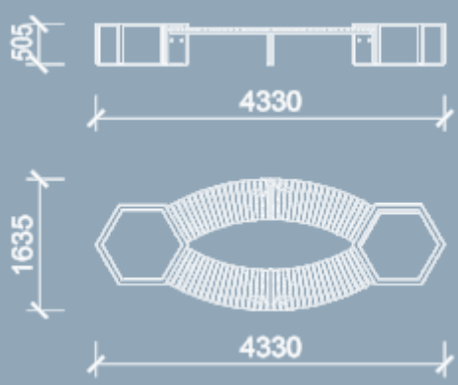

КОМПЛЕКТЫ

Самые востребованные комплекты — скамейка или диван с вазоном. Технологические особенности коллекции «Классика БЕТА» позволяют создавать разнообразные линейные композиции с этими элементами.

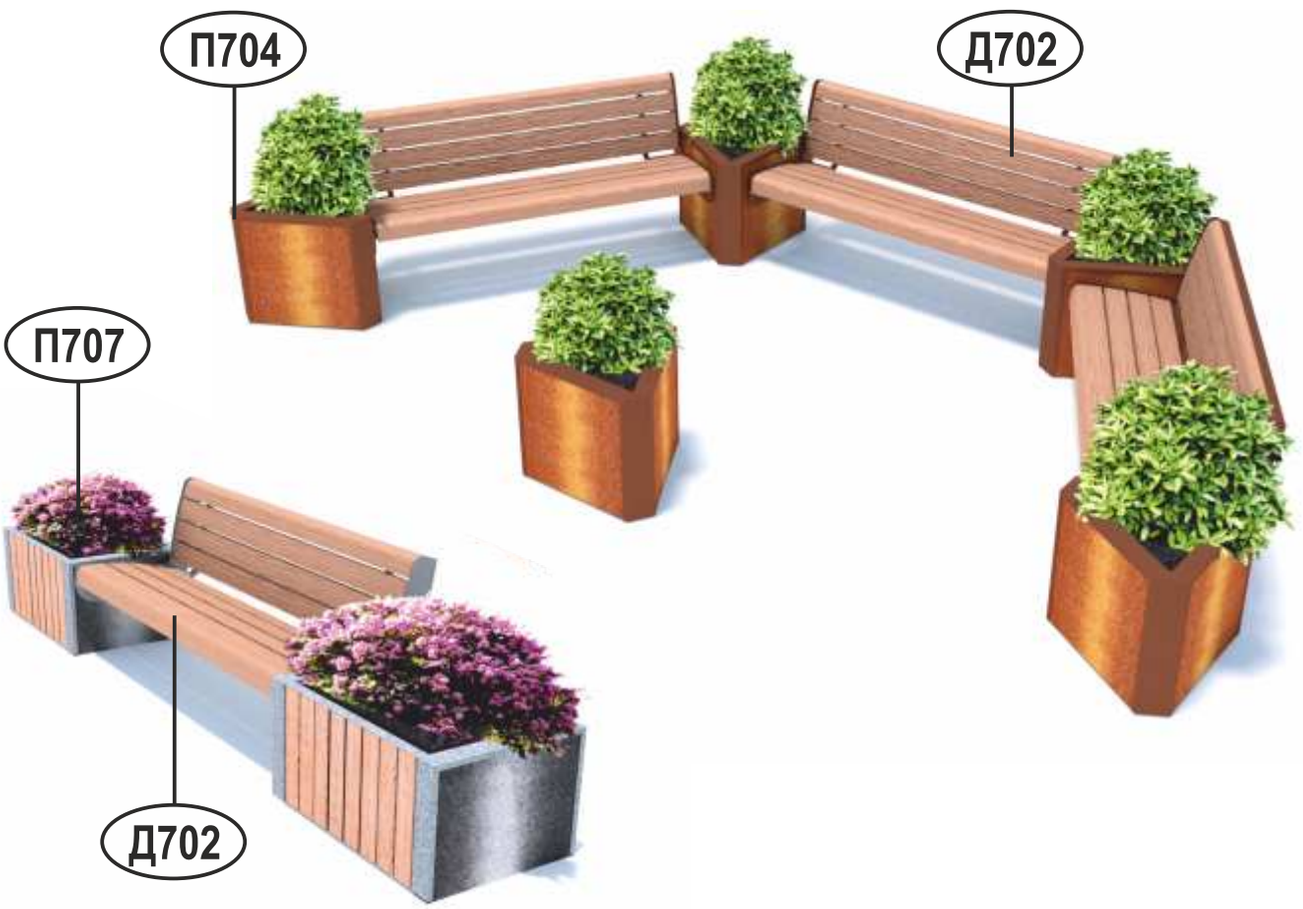

Поддержка здорового образа жизни — важная составляющая современных городских пространств. И велосипедный транспорт занимает в этой теме одно из первых мест. Составив комплекты изделий с велопарковками, можно обеспечить комфортное пользование уличной средой для всех любителей велоспорта.

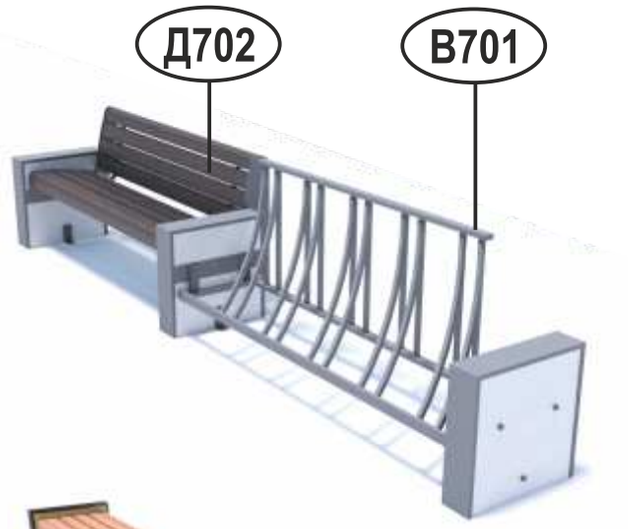

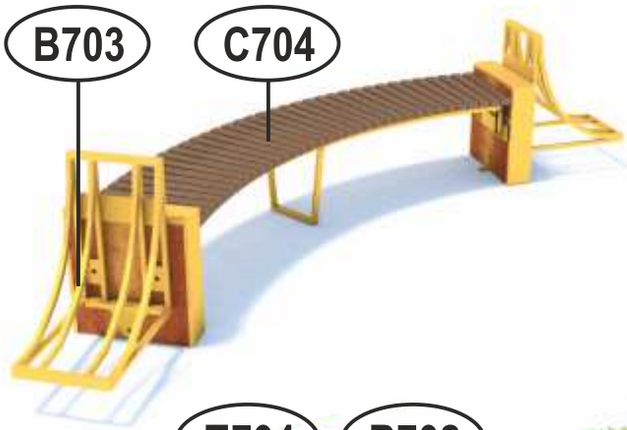

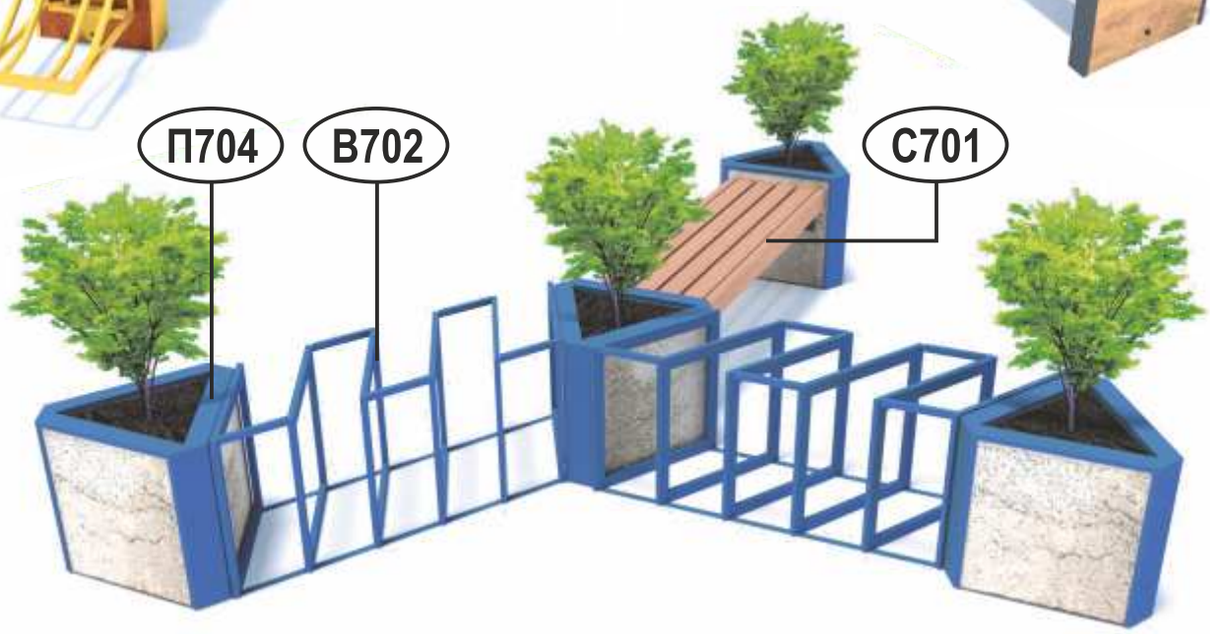

КОМПЛЕКТЫ

С702 + П707

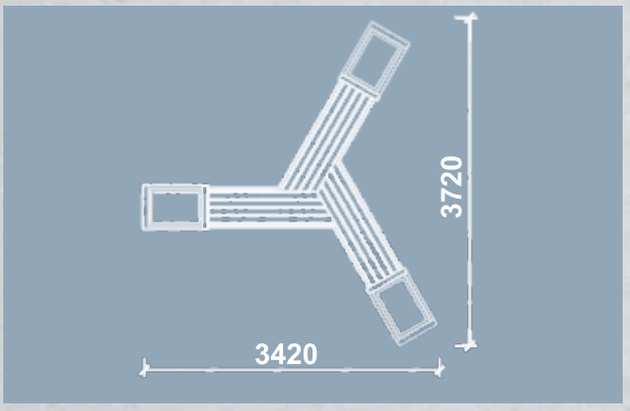

С704 (трио)

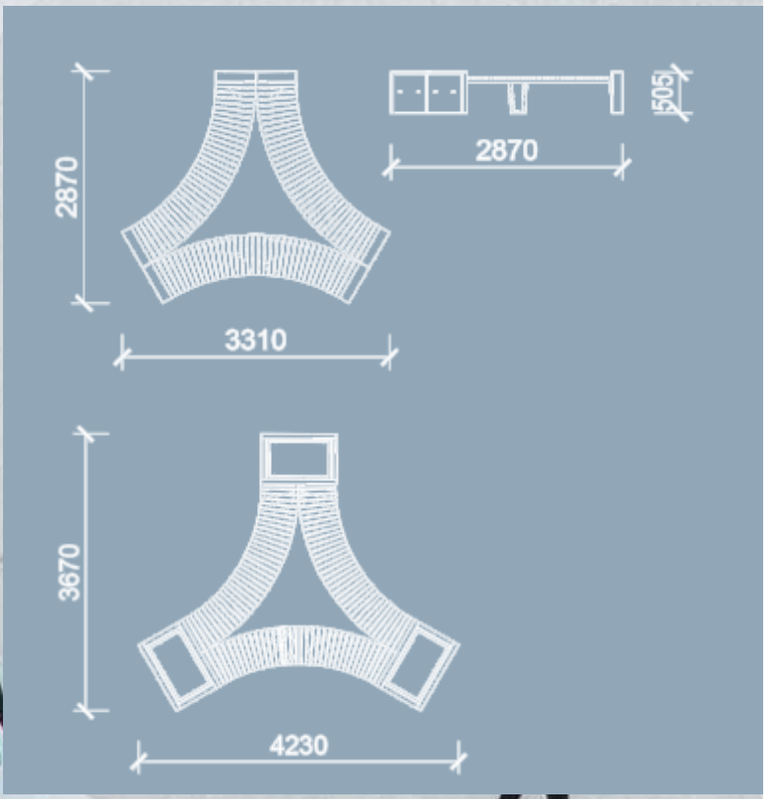

КОМПЛЕКТЫ

С701 + П704

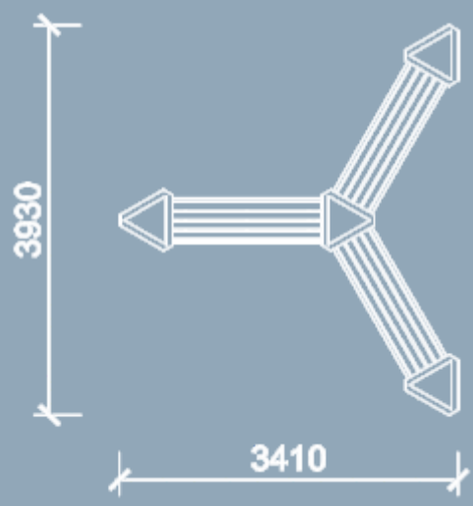

С701 + П703

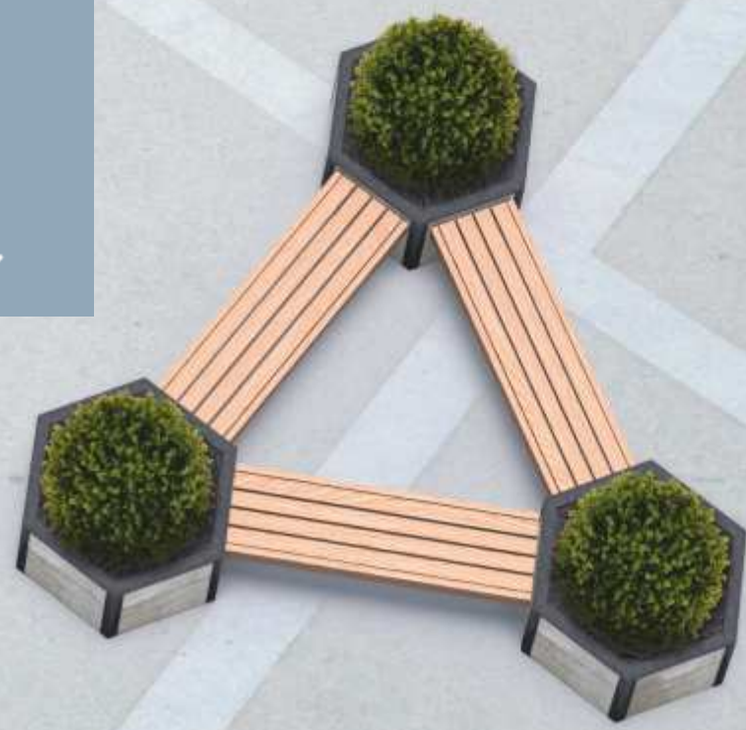

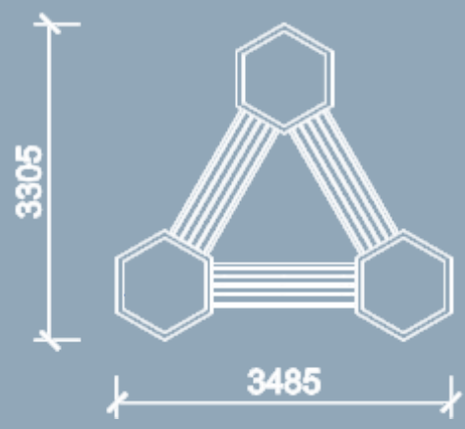

КОМПЛЕКТЫ

Коллекция изделий с боковинами из декоративного композитного камня

β

Классика БЕТА
Каталог продукции

STIMEX
ГРУППА КОМПАНИЙ

Единый справочный центр:
8-800-7000-541,
телефоны в г. Красноярске
8 (391) 266-16-50,
8 (391) 266-14-39,
8 (391) 266-14-08.

Адрес: Россия, 660049, г. Красноярск,
ул. Марковского, 80, оф. 77
E-mail: stimex-trade@mail.ru

www.stimex-trade.ru